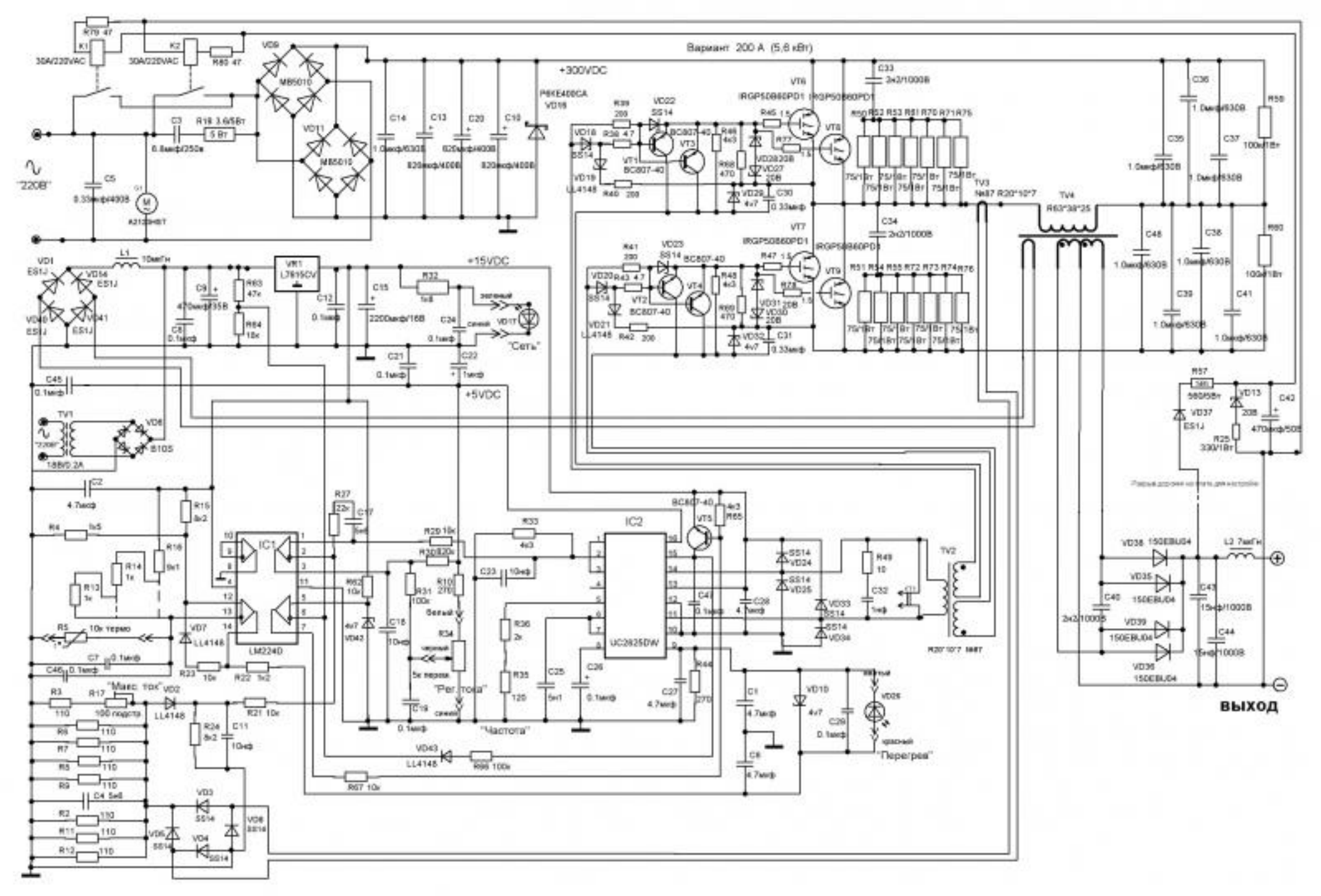
Вариант 200 А (5,6 кВт)
+300VDC
+15VDC
+5VDC
"220В"
"Сеть"
"Рег. тока"
"Частота"
"Перегрев"
"Макс. тока"
ВЫХОД
IC1
LM224D
IC2
UC2825DW
VT6
VT7
IRGP50B60PD1
TV3
TV4
TV1
TV2
VD9
MB5010
VD11
MB5010
VD1
ES1J
VD6
B10S
VR1
L7815CV
L1
L2
VD38
VD39
VD36
150EBU04
VD35
VD37
ES1J
VD13
R57
560/5Вт
R25
330/1Вт
C42
470мкф/50В
C43
15мкф/1000В
C44
15мкф/1000В
C40
2х2/1000В
R49
10
C32
1мкф
R44
270
C27
4.7мкф
C28
4.7мкф
C41
0.1мкф
C26
0.1мкф
C25
5п1
R36
2к
R35
120
R33
4к3
C33
10мкф
R29 10к
R30 820к
R31
100к
R10
270
R34
5к переем.
R32
1к8
R27
22к
C17
5п6
R62
10к
C18
10мкф
C19
0.1мкф
R23
10к
R22
1к2
R21 10к
R24
8к2
C11
10мкф
R67 10к
R66 100к
VD43
LL4148
VD42
4в7
VD7
LL4148
VD2
LL4148
R5
10к терм.
R3
110
R17
100 подстр.
R6
110
R7
110
R8
110
R9
110
C4 5п6
R2
110
R11
110
R12
110
VD3
SS14
VD4
SS14
VD5
SS14
VD8
SS14
VD10
4в7
C29
0.1мкф
VD26
красный
C1
4.7мкф
C6
4.7мкф
VD24
SS14
VD25
SS14
VD33
SS14
VD34
SS14
VD22
SS14
VD23
SS14
VD18
SS14
VD19
LL4148
VD20
SS14
VD21
LL4148
VT1
BC807-40
VT2
BC807-40
VT3
BC807-40
VT4
BC807-40
VT5
BC807-40
R39 200
R38 4.7
R40 200
R41 200
R43 4.7
R42 200
R46 4к3
R68 470
R45 1.5
R37 1.5
VD27 20В
VD28 20В
VD29 4в7
C30 0.33мкф
R48 4к3
R69 470
R47 1.5
R73 1.5
VD30 20В
VD31 20В
VD32 4в7
C31 0.33мкф
C33 2х2/1000В
C34 2х2/1000В
R50 R52 R53 R51 R70 R71 R75
R51 R54 R55 R72 R73 R74 R76
75/1Вт
C35 1.0мкф/630В
C36 1.0мкф/630В
C37 1.0мкф/630В
C38 1.0мкф/630В
C39 1.0мкф/630В
C41 1.0мкф/630В
C46 1.0мкф/630В
R58 100к/1Вт
R60 100к/1Вт
R19 47
R80 47
R18 3.6/5Вт
5 Вт
C3 0.6мкф/250в
C5 0.33мкф/400В
C14 1.0мкф/630В
C13 820мкф/400В
C20 820мкф/400В
C10 820мкф/400В
P6KE400CA
VD16
C9 470мкф/35В
R63 47к
R64 18к
C8 0.1мкф
C12 0.1мкф
C15 2200мкф/16В
C24 0.1мкф
C21 0.1мкф
C22 1мкф
C45 0.1мкф
C2 4.7мкф
R4 1к5
R15 8к2
R16 9к1
R14 1к
R13 1к
C7 0.1мкф
C46 0.1мкф
R1 110
R2 110
R11 110
R12 110
R9 110
R8 110
R7 110
R6 110
R3 110
R17 100 подстр.
R21 10к
R22 1к2
R23 10к
R24 8к2
C11 10мкф
R62 10к
R67 10к
R66 100к
VD43 LL4148
VD42 4в7
VD7 LL4148
VD2 LL4148
VD3 SS14
VD4 SS14
VD5 SS14
VD6 SS14
VD8 SS14
VD10 4в7
VD26 красный
VD24 SS14
VD25 SS14
VD33 SS14
VD34 SS14
VD22 SS14
VD23 SS14
VD18 SS14
VD19 LL4148
VD20 SS14
VD21 LL4148
VD16 SS14
VD17 зеленый
VD37 ES1J
VD13 20В
VD38 150EBU04
VD35 150EBU04
VD39 150EBU04
VD36 150EBU04
VD1 ES1J
VD40 ES1J
VD41 ES1J
VD14 ES1J
VD9 MB5010
VD11 MB5010
VD16 P6KE400CA
VD18 SS14
VD19 LL4148
VD20 SS14
VD21 LL4148
VD22 SS14
VD23 SS14
VD24 SS14
VD25 SS14
VD33 SS14
VD34 SS14
VD37 ES1J
VD38 150EBU04
VD35 150EBU04
VD39 150EBU04
VD36 150EBU04
VD10 4в7
VD26 красный
VD42 4в7
VD43 LL4148
VD7 LL4148
VD2 LL4148
VD3 SS14
VD4 SS14
VD5 SS14
VD6 SS14
VD8 SS14
VD17 зеленый
VD13 20В
VD37 ES1J