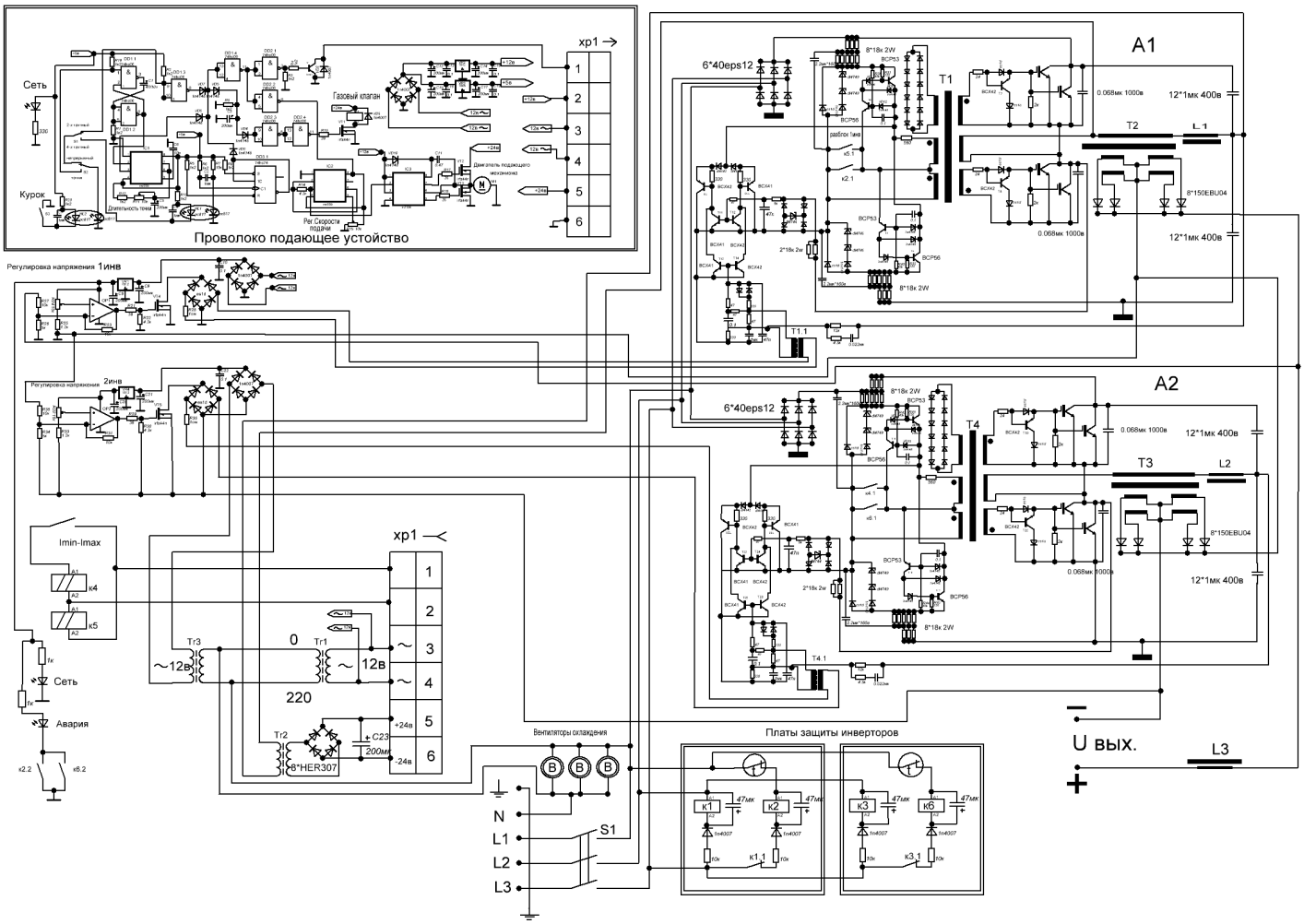
Проволоко подающее устойство
Сеть
Курок
Газовый клапан
Длительность тачки
Рег Скорости подачи
Двигатель подающего механизма
xp1
Регулировка напряжения 1инв
Регулировка напряжения 2инв
Imin-Imax
Сеть
Авария
Тг3
Тг1
Тг2
12в
220
8*HER307
C23
200мк
Вентиляторы охлаждения
N
L1
L2
L3
S1
Платы защиты инверторов
A1
A2
T1
T2
T3
T4
L1
L2
L3
6*40eps12
8*18x 2W
BCP53
BCP56
12*1мк 400в
0.068мк 1000в
8*150EBU04
U вых.
+
−