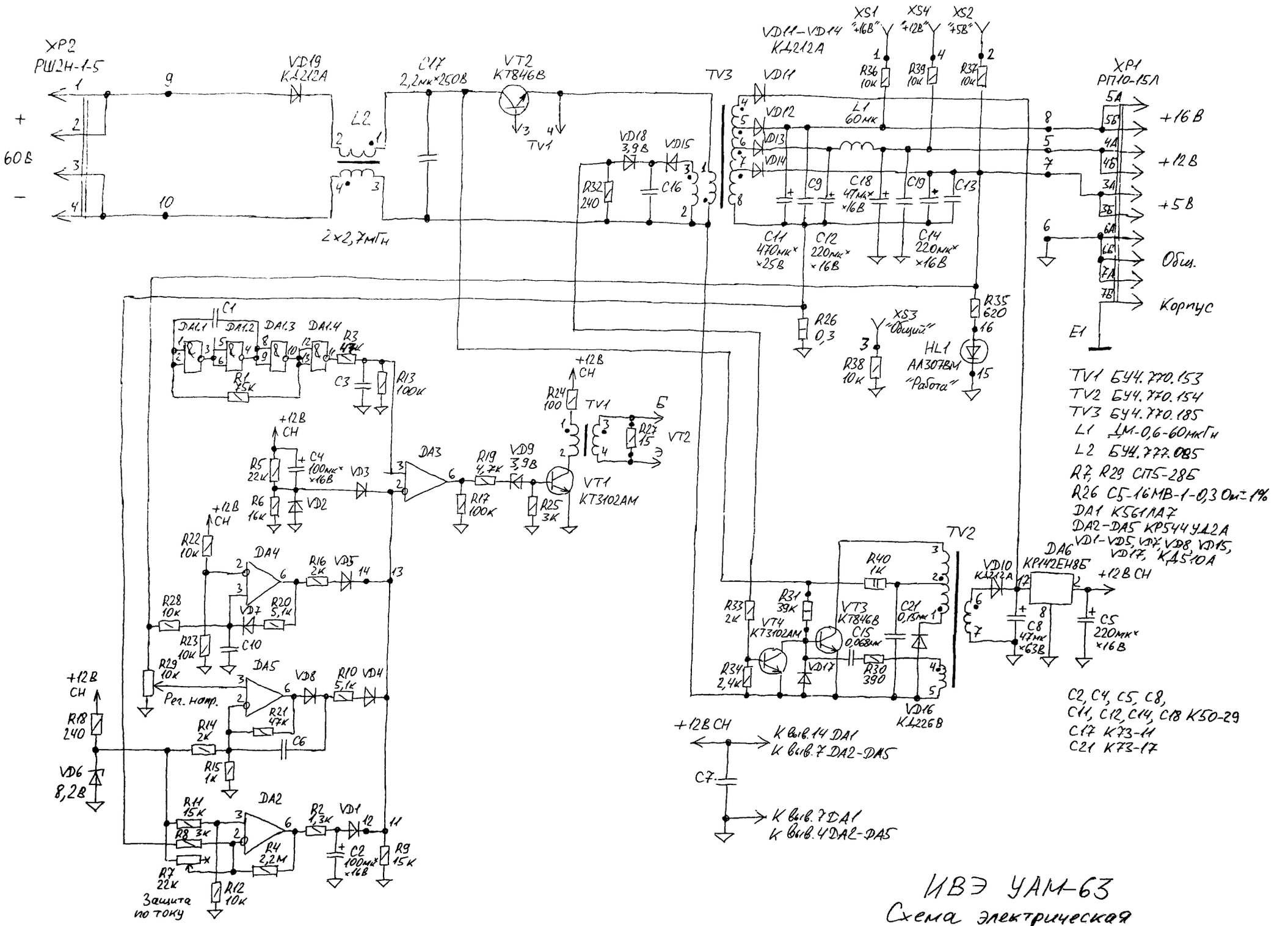


TV1 БЧ4.770.153
TV2 БЧ4.770.154
TV3 БЧ4.770.185
L1 ДМ-0,6-60мкГн
L2 БЧ4.777.085
R7, R29 СП5-28Б
R26 С5-16МВ-1-0,3 Ом±1%
DA1 К561ЛА7
DA2–DA5 КР544УД2А
VD1–VD5, VD7, VD8, VD15, VD17, КД510А

C2, C4, C5, C8, C11, C12, C14, C18 К50-29
C17 К73-11
C21 К73-17

ИВЭ УАМ-63

Схема электрическая принципиальная

TV1 БУ4.770.153

Б14 М2000НМ1

зазор в центральном керне 0,1...0,2мм

$w_{1-2} = 96$; Ø0,08мм

$w_{3-4} = 32$; Ø0,15мм

TV2 БУ4.770.154

Б30 М2000НМ1-16 зазор в центральном керне 0,4мм

$w_{1-2} = 490$; Ø0,08мм; $L_{1-2} = 71,4$ мГн

$w_{2-3} = 690$; Ø0,08мм; $L_{2-3} = 143,7$ мГн

$w_{4-5} = 50$; Ø0,08мм; $L_{4-5} = 0,82$ мГн

$w_{6-7} = 150$, Ø0,2мм; $L_{6-7} = 6,8$ мГн

TV3 БУ4.770.185

Б30 М2000НМ1-16 зазор в центральном керне 0,4мм

$w_{1-2} = 150$; Ø0,2мм; $L_{1-2} = 6,77$ мГн

$w_{2-3} = 12$; Ø0,2мм; $L_{2-3} = 90$ мкГн

$w_{7-8} = 17,5$; Ø0,4мм; $L_{7-8} = 100$ мкГн

$w_{6-7} = 21$; Ø0,4мм; $L_{6-8} = 465$ мкГн

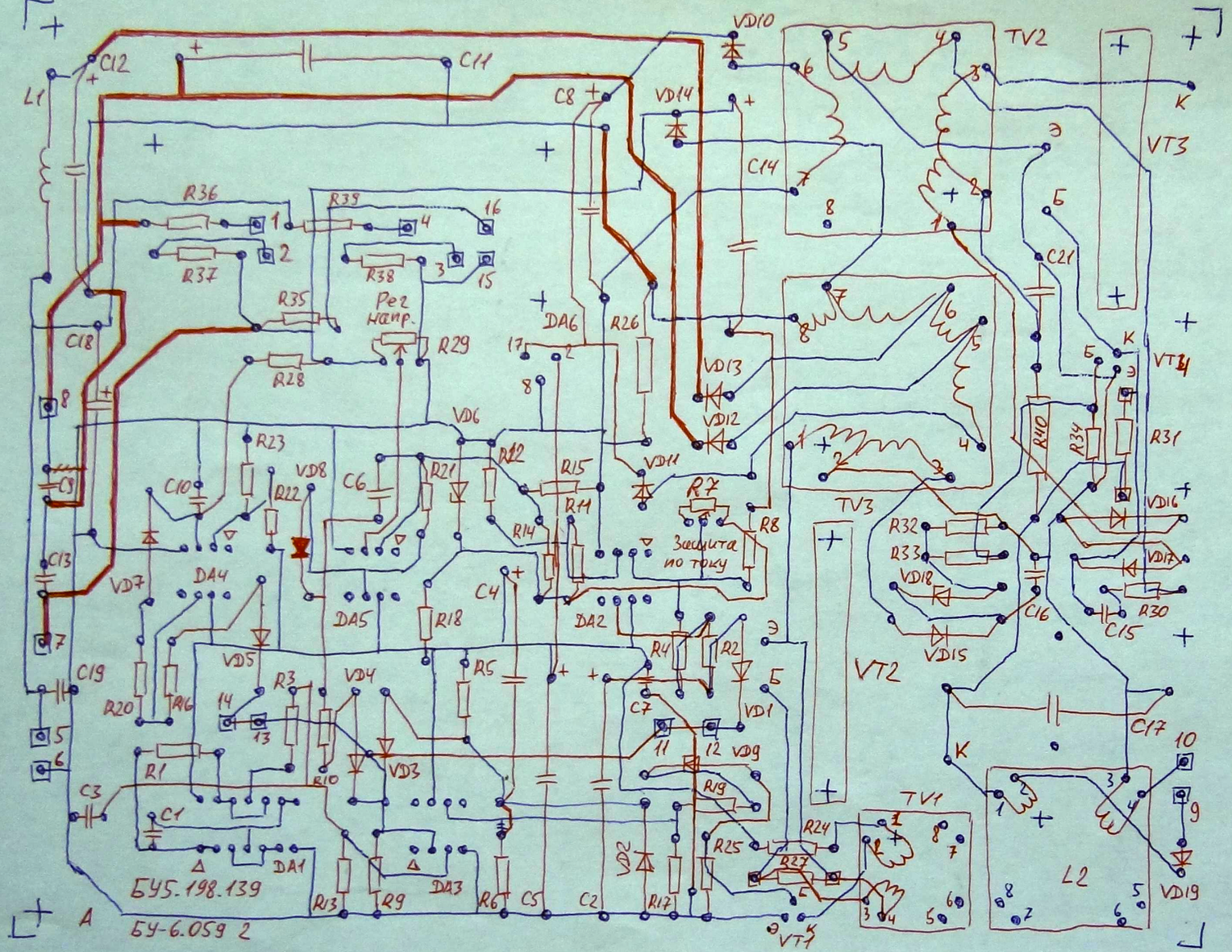
$w_{5-6} = 10,5$; Ø0,4мм; $L_{5-8} = 778$ мкГн

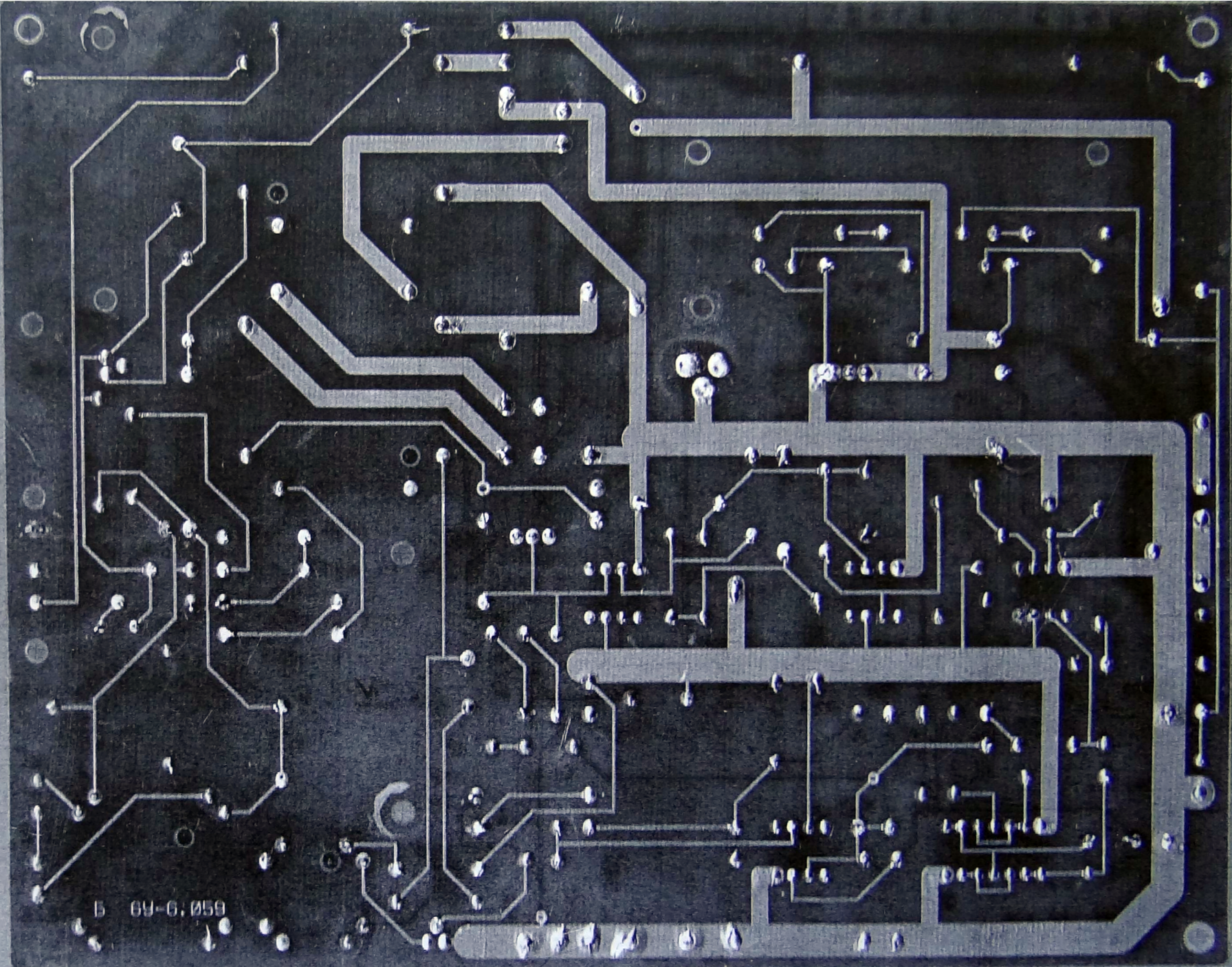
$w_{4-5} = 12$; Ø0,1мм; $L_{4-8} = 1,2$ мГн

L2 БУ4.777.085

Б22 М2000НМ без зазора

$w = 2 \times 60$; Ø0,4мм; $L = 2 \times 2,7$ мГн


VD10
TV2
C12
C11
C8
VD14
C14
VT3
R36
R39
R37
R38
R35
Рег Напр.
R29
R28
C18
DA6
R26
VD13
VD12
VD6
R23
VD8
C10
C6
R21
R22
R12
R15
R11
VD11
R7
R8
Защита по току
TV3
R32
R33
VD18
VD15
C16
C15
R30
VD16
VD17
R31
R40
R34
VT4
C21
C13
VD7
DA4
DA5
R18
C4
DA2
R4
R2
VT2
C19
R20
R16
R3
VD4
R5
C7
VD1
VD9
C17
R1
R10
VD3
R19
C3
C1
TV1
R24
R25
R27
L2
VD19
DA1
R13
R9
DA3
R6
C5
C2
R17
VT1
БУ5.198.139
БУ-6.059 2
A
TV1 БУ4.770.153
TV2 БУ4.770.154
TV3 БУ4.770.185
L1 ДМ-0,6-60мкГн
L2 БУ4.777.085
VD6 стаб.
VD9 стаб.
VD18 стаб.
VD16 КА221
R29 СП5-28Б-10кОм
R7 СП5-28Б-2,2кОм 22кОм
DA1 К561ЛА7
7 общ.
DA2-DA5
КР544УД2А
ИВЭ УАМ-63


Б 69-6.059