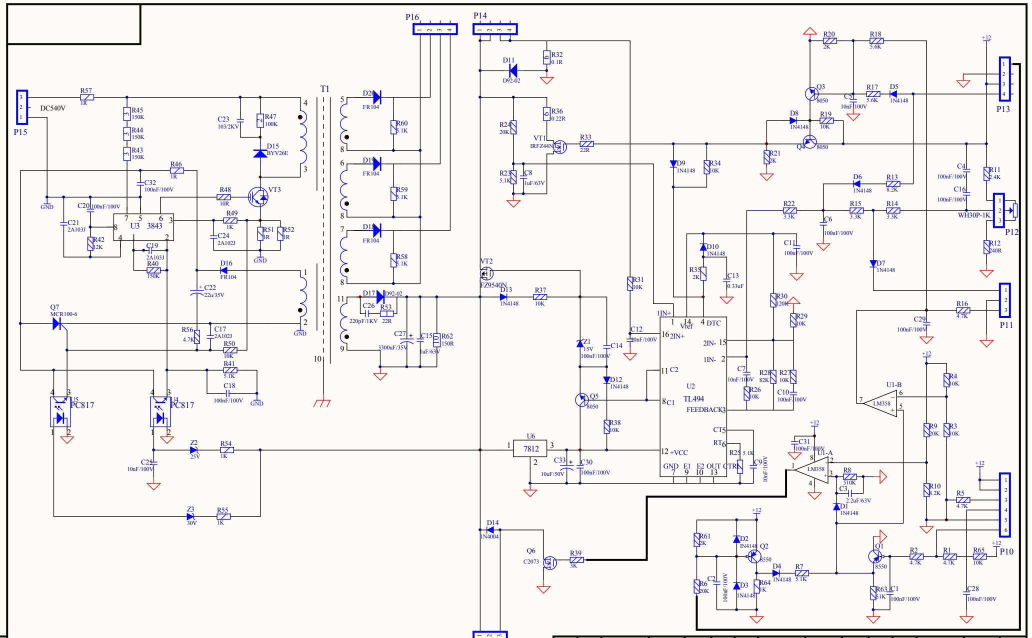
P15
3
2
1
DC540V
R57
1R
GND
R45
150K
R44
150K
R43
150K
R46
1R
C32
100nF/100V
C20
100nF/100V
C21
2A103J
R42
12K
U3
3843
C19
2A103J
R40
150K
C23
103/2KV
R47
100K
D15
BYV26E
R48
10R
VT3
R49
1K
C24
2A102J
R51
1R
R52
1R
D16
FR104
C22
22u/35V
Q7
MCR100-6
R56
4.7K
C17
2A102J
R50
10K
R41
5.1K
C18
100nF/100V
U5
PC817
U4
PC817
Z2
25V
R54
1K
C25
10nF/100V
Z3
30V
R55
1K
T1
D20
FR104
R60
5.1K
D19
FR104
R59
5.1K
D18
FR104
R58
5.1K
D17
D92-02
C26
220pF/1KV
R53
22R
C27
3300uF/35V
C15
1uF/63V
R62
150R
P16
P14
D11
D92-02
R32
0.1R
R36
0.22R
R24
20K
VT1
IRFZ44N
R33
22R
R23
5.1K
C8
1uF/63V
VT2
FZ9540N
D13
1N4148
R37
10K
Z1
15V
C14
100nF/100V
D12
1N4148
Q5
8050
R38
10K
U6
7812
C33
10uF/50V
C30
100nF/100V
D14
1N4004
Q6
C2073
R39
3K
P17
R31
10K
C12
10nF/100V
D9
1N4148
R34
10K
D10
1N4148
R35
2K
C13
0.33uF
U2
TL494
1IN+
Vref
DTC
2IN+
2IN-
1IN-
C2
C1
FEEDBACK
CT
RT
+VCC
GND
E1
E2
OUT
CTRL
C7
10nF/100V
R26
10K
R28
82K
R27
10K
C10
100nF/100V
R30
120K
R29
10K
R25
5.1K
C9
10nF/100V
C11
100nF/100V
R20
2K
R18
5.6K
Q3
8050
C5
10nF/100V
R17
5.6K
D5
1N4148
D8
1N4148
R19
10K
Q4
8050
R21
2K
D6
1N4148
R13
8.2K
R22
3.3K
C6
100nF/100V
R15
3.3K
R14
3.3K
D7
1N4148
+12
P13
C4
100nF/100V
C16
100nF/100V
R11
2.4K
WH30P-1K
P12
R12
240R
P11
R16
4.7K
C29
100nF/100V
U1-B
LM358
R4
10K
R9
20K
R3
10K
C31
100nF/100V
U1-A
LM358
R8
510K
C3
2.2uF/63V
D1
1N4148
R10
8.2K
R5
4.7K
P10
R61
2K
D2
1N4148
Q2
8550
C2
100nF/100V
D3
1N4148
R6
20K
R64
1K
D4
1N4148
R7
5.1K
Q1
8550
R63
51K
C1
100nF/100V
R2
4.7K
R1
4.7K
R65
10K
C28
100nF/100V

更改标记	数量	更改单号	签 名	日期	更改标记	数量	更改单号	签 名	日期	更改标记	数量	更改单号	签 名	日期

拟 制		MIG200 电源、送丝控制电路图	
审 核			
标准化			等级标记 | 第 1 张 | 共 1 张
批 准			

制图 ：

描图 ：

图幅 ：

旧底图总号

底图总号

签 名 日期

格式 （3）

Title

Size
A1

Number

Revision

Date: 2016/6/22

Sheet of

File: X:\ \..\MIG ED20151017.2.Sch

Drawn By: